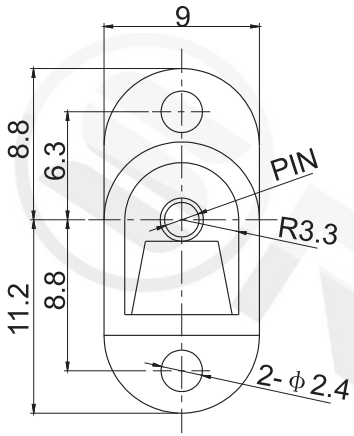

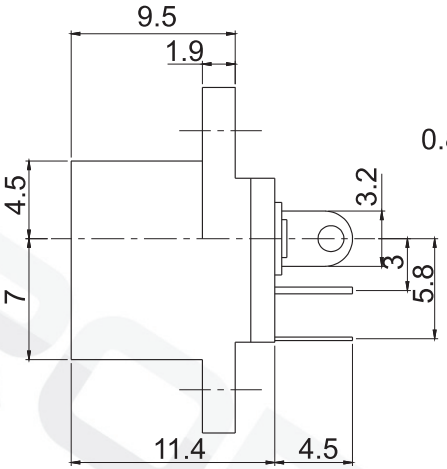

P.C.B Layout(top view)

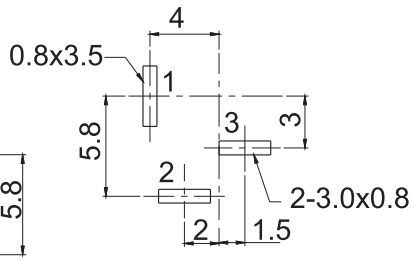

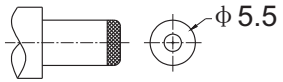

DC MATE PLUG

DC00160-A	DC00160-B
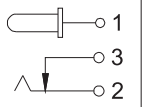	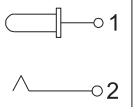
CIRCUIT DIAGRAM	

Model No.	DC00160-_H	DC00160-_I	DC00160-_J
PIN	ϕ2.0	ϕ2.35	ϕ2.5

主要技术参数、性能
The Main Thchnology Performance

额定电流、电压 Rate voltage current	DC 30V 0.5A
接触电阻 Contact resistance	≤100mΩ
绝缘电阻 insulated resistance	≥100mΩ DC 500V
耐受电压 Withstand Voltage	AC 500V (50-60HZ)1min
电寿命 Electrical Life	5000 Cycles
使用温度 Service temperature	-25℃+ 80 ℃
使用湿度 Ambient humidity used	≤85%RH
耐焊温度 Withstand Soldering temperature	260℃±5℃ 5S±1S

E				
D				
C				
B				
A				
项目 ITEM	名称 DESCRIPTION	材质 MATERIAL	数量 QYT	表面处理/颜色 FINSH/COLOR

					第一视角 FIRST VIEW			名称/NAME: DC插座 DC POWER JACK
标记 SING	处数 FREQUENCY	更改文件号 REVISION	签名 APPROVED	日期 DATE	比列 SCALE		一般公差 GENERAL TOLERANCE	型号/MODEL: DC016
设计 DESIGN		Zhaoming			单位 UNIT	mm	0.5~2 ±0.10	
审核 CHECKED		Zengyong			重量 WELGHT		2~5 ±0.15 5~10 ±0.20	SROPARTS 三荣部品
批准 APPROVED		Fuyunfeng					角度 ANGLE ±0.5°	